Arab Republic of Egypt

EDICT OF GOVERNMENT

In order to promote public education and public safety, equal justice for all, a better informed citizenry, the rule of law, world trade and world peace, this legal document is hereby made available on a noncommercial basis, as it is the right of all humans to know and speak the laws that govern them.

ES 789-4 (2005) (Arabic): ENDLESS V-BELTS USET FOR MACHINES, Part 4: VOCABULARY AND DEFINITIONS

BLANK PAGE

BRUTUM FULMEN

IGNORANTIA JURIS NON EXCUSAT

PROTECTED BY COPYRIGHT

المواصفات القياسية المصرية

ES

م ق م : ٧٨٩-٤/ ٢٠٠٥

أيزو ١٩٩٥/١٠٨١

السيور الدائرية حرف V المستخدمة فى إدارة الآلات

الجزء : الرابع

المصطلحات والتعاريف

جمهورية مصر العربية
الهيئة المصرية العامة للمواصفات والجودة

www.pdftron.com PDFSecure Demo

تاريخ الاعتماد : ٢٠٠٥/٥/٢٩

كل الحقوق محفوظة للهيئة، ما لم يحدد خلاف ذلك، ولا يجوز إعادة إصدار أى جزء من المواصفة أو الانتفاع به فى أى شكل وبأى وسيلة إليكترونية أو ميكانيكية أو خلافها ويتضمن ذلك التصوير الفوتوغرافى والميكروفيلم بدون تصريح كتابى مسبق من الهيئة أو الناشر.

الهيئة المصرية العامة للمواصفات والجودة

العنوان : ١٦ ش تدريب المتدربين – السواح – الأميرية.

تليفون : ٢٨٤٥٥٢٢ – ٢٨٤٥٥٢٤

فاكس : ٢٨٤٥٥٠٤

بريد الكترونى : moi@idsc.net.eg

موقع الكترونى : www.eos.org.eg

م ق م : ٧٨٩ جـ٤/ ٢٠٠٥

ايزو١٠٨١/١٩٩٥

مقدمة

المواصفة القياسية رقم   ٧٨٩ جـ٤ لسنة ٢٠٠٥ الخاصـــة بالسيور الدائريه حرف V المستخدمة فى ادارة الآلات الجزء الرابع: المــصطلحات والتعــاريف متماثله فنيا مع المواصفه القياسية الدوليه أيزو رقم ١٠٨١/١٩٩٥ وتلغى وتحــل محل أخر إصدار لها عام ١٩٨٥

قام بإعداد هذه المواصفة لجنة التوافق رقم (٦/٢) الخاصة بالمطاط .

السيور الدائرية حرف V المستخدمة فى إدارة الآلات
الجزء الرابع : المصطلحات والتعاريف

١ المجال

تختص هذه المواصفة بالمصطلحات والرموز الخاصة بسيور نقل الحركة على شكل حرف V والسيور المضلعة .

تستخدم هذه المصطلحات بغض النظر عن نظام توصيف البكرات يمكن تعريف أبعاد السير أما بالعرض عند خط التعادل أو بالعرض الفعال ونتيجة لذلك يوجد نظامين لتعريف ووصف أبعاد السيور ولايعتمد إحداهما على الآخر .

٢ السيور على شكل حرف V

٢/ ١ التعاريف والمصطلحات العامة :

٢/ ١/ ١ السير على شكل حرف V

هو سير مقطعة العرضى على شكل شبه منحرف منتظم مع الأخذ فى الاعتبار مقطع السير الناتج عن تقاطع الخطوط المستقيمة لكل قاعدة وجوانب وقمه السير كما فى الشكل (١) .

٢/ ١/ ١/ ١ السير سداسى المقطع :

سير خاص سداسى المقطع يتكون من عدد (٢) شبه منحرف متساوى الساقين مر تبطين مع بعضهما من القاعدة الكبرى .

٢/ ١/ ١/ ٢ سير حرف V مترابط :

سيرين أو أكثر على شكل حرف V متماثلة المقطع موضوعة جنباً إلى جنب بمسافة محددة وترتبط مع بعضها برباط سطحى .

٢/ ١/ ٢ خط التعادل :

هو أى خط على محيط السير يحافظ على طول السير عندما يتم ثنى السير عمودياً على قاعدته (الشكل (٢)

٢/ ١/ ٣ منطقة التعادل

هى منطقة على مقطع السير تحتوى على جميع خطوط التعادل (الشكل ٣) .

٢/ ١/ ٤ العرض عند خط التعادل :

هو عرض السير عند خط التعادل العرضى .

٢/ ١/ ٥ العرض العلوى :

هو أكبر عرض لمقطع شبه المنحرف للسير .

٢/ ١/ ٦ الارتفاع :

هو ارتفاع المقطع العرضى للسير

٢/ ١/ ٧ الارتفاع النسبى :

النسبة بين ارتفاع السير إلى عرضه عند خط التعادل (الشكل (٤))

:

الارتفاع النسبة التقريبى للأربع أنواع من السيور كما يلى :
سيور حرف V ضيقة ٠,٩
سيور حرف V تقليدية ٠,٧
سيور حرف V نصف عريضه ٠,٥
سيور حرف V عريضه ٠,٣

٢/ ٢ المصطلحات والتعاريف طبقاً للنظام القائم على العرض عند خط التعادل .

٢/ ٢/ ١/ ١ الطول عند خط التعادل :

هو طول السير عند مستوى قطر البكر عند خط التعادل عندما يكون السير مشدود بشد معين .

:

١ – الطريقة التى يوصى بها لقياس الطول عند خط التعادل هى وضع السير على بكرتين لهما نفس القطر ويمكن الحصول علية بإضافة محيط بكره واحدة منهم على ضعف المسافة بين المركزيين مع التأثيرعلى إحدى البكرتين بقوة شد معينة :

٢/ ٣ التعاريف والمصطلحات الخاصة بالنظام القائم على العرض الفعال .

٢/ ٣/ ١ الطول الفعال للسير

هو طول محيط السير عند مستوى القطر الفعال لبكرات القياس عندما يكون السير مشدودة بشد معين .
ويوصى عند قياس الطول الفعال لسير حرف V باستخدام بكرتين لهما نفس القطر الفعال ويمكن الحصول علية بجمع المحيط الفعال لبكرة واحدة مع ضعف المسافة بين مركزى البكرتين .

٣ السيور المضعلة على شكل حرف V

٣/ ١ المصطلحات والتعاريف العامة :

٣/ ١/ ١ السيور المضعلة على شكل حرف V

هى سيور مقفولة ذات مجارى فى اتجاه طول السير وتركب على بكرات ذات مجارى لها نفس الشكل .

٣/ ١/ ٢ خط التعادل :

هو أى خط على محيط السير يحافظ على طول السير عند ثنيه عمودياً على قاعدته (الشكل (٥)) .

٣/ ١/ ٣ منطقة التعادل :

هى منطقة على مقطع السير تحتوى على جميع خطوط التعادل (الشكل (٥)) .

٣/ ١/ ٤ الطول الفعال :

هو طول السير المضلع عند مستوى القطر الفعال لبكرات القياس عندما يكون السير مشدود بشد معين . والطريقة التى يوصى بها لقياس الطول الفعال هى وضع السير بين بكرتين لهما نفس القطر والطول الفعال يمكن الحصول عليه بإضافة محيط البكرة الفعال لواحدة منهم على ضعف المسافة بين المركزيين .

٣/ ١/ ٥ خطوة السير المضلع

المسافة بين خطى تماثل لتضلعتين متجاورتين (الشكل (٦)) .

٣/ ١/ ٦ العرض الأسمى للسير المضلع

هو العرض الكلى للسير ويساوى حاصل ضرب خطوة السير المضلع وعدد التضليعات

٣/ ١/ ٧ القطر الفعال للبكرة

هو القطر المرجعى للبكرة عند أقل نصف قطر دوران لقمة المجرى .

٣/ ١/ ٨ المحيط الفعال للبكرة

هو محيط دائرة قطرها القطر الفعال .

٣/ ٢ الإدارة :

٣/ ٢/ ١ الإدارة بسيور حرف V المضلعة :

الإدارة تشمل سير حرف V مضلع مفرد يتصل ببكرتين أو أكثر واحد منهم يكون له نفس مجرى بكرة الإدارة وتكون جميع محاور البكرات عمودية على مستوى السير .

٣/ ٢/ ٢ نسبة السرعة :

هى النسبة بين السرعات الزاوية للبكرات محسوبة من نسبة الأقطار عند خط التعادل مع عدم حساب الانزلاق أو الزحف .

٤ المراجع

ISO 1081/1995 (E/F)
Belt drives V - belts and V - ribbed belts and corresponding groved pulleys - vocabulary .

الجهات التى اشتركت فى وضع هذه المواصفة

قام بإعداد هذه المواصفة اللجنة الفنية رقم (٢ / ٦) والخاصة بالمطاط والتى يضم تشكيلها الجهات التالية :

- المركز القومى للبحوث
- كلية الهندسة – جامعة عين شمس
- مصلحة الكيمياء
- مصلحة الرقابة الصناعية
- هيئة الرقابة على الصادرات والواردات
- شركة النصر لمنتجات الكاوتشوك
- الهيئة المصرية العامة للمواصفات والجودة .

..

www.pdftron.com PDFSecure Demo

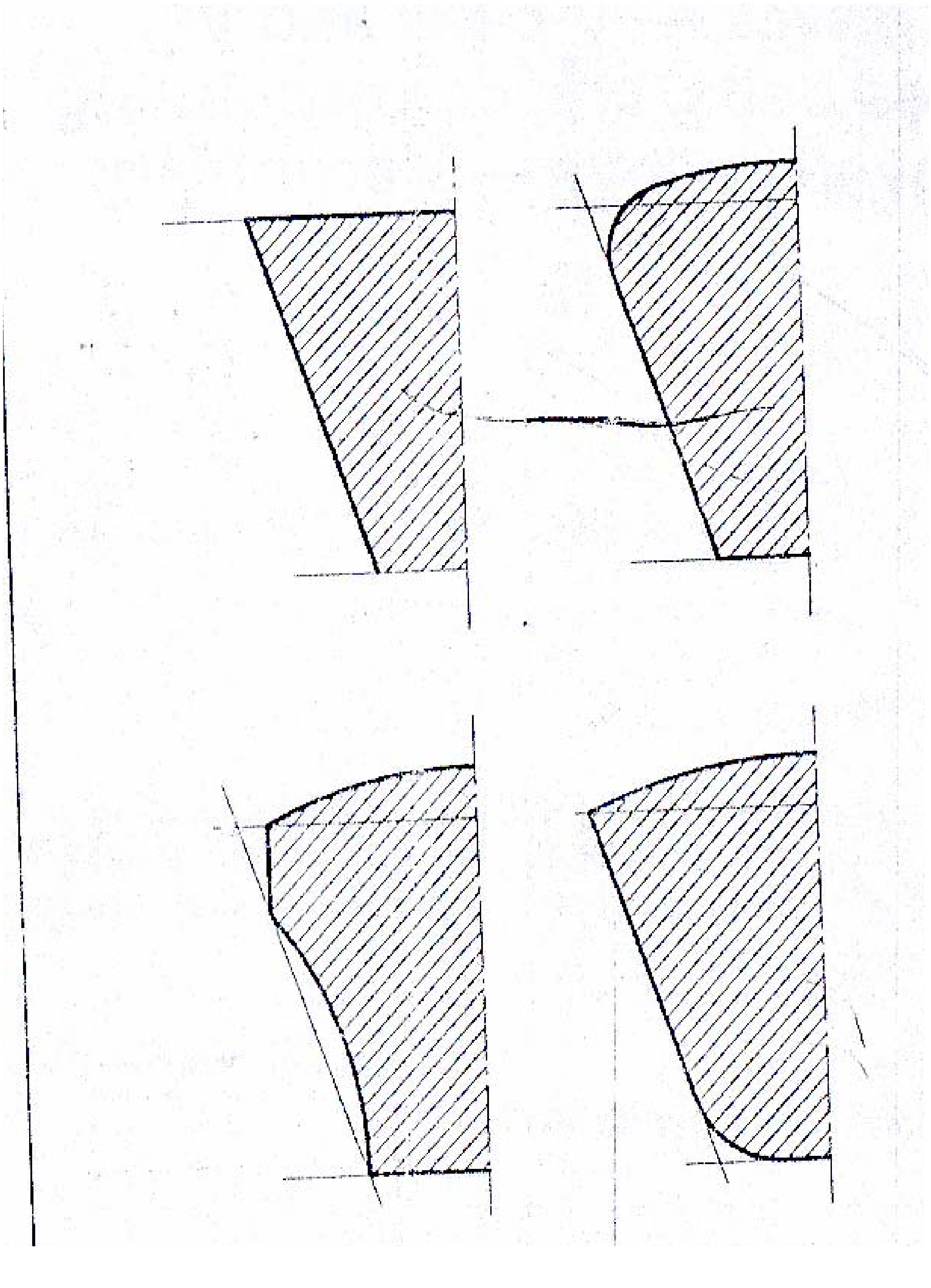

شكل : (١)

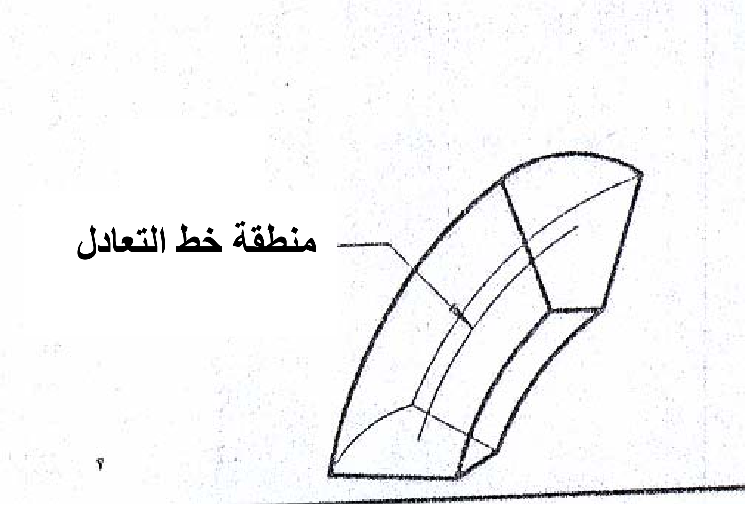

شكل : (٢)

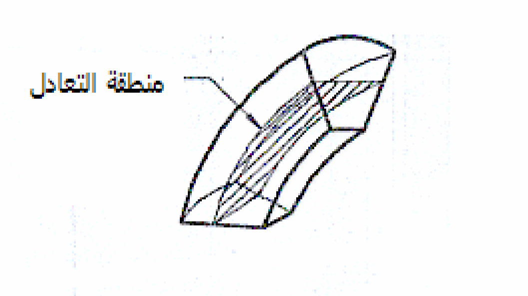

شكل : (٣)

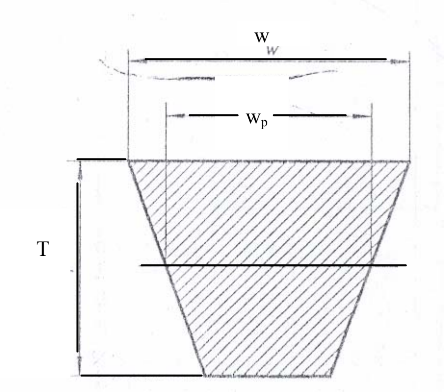

الشكل : (٤)

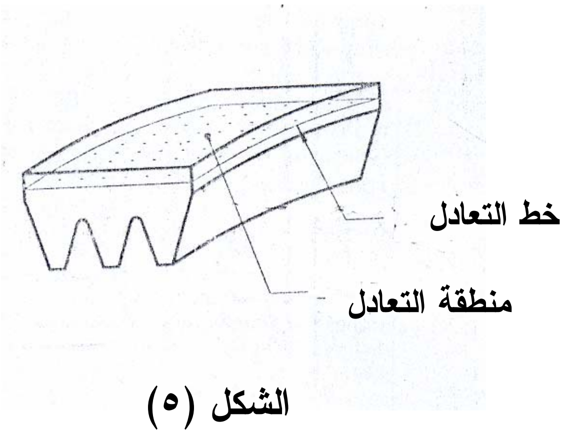

الشكل (٥)

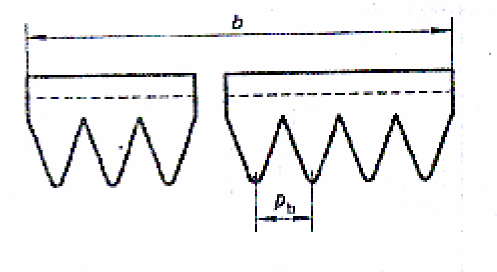

الشكل (٦)

﴿الهيئة المصرية العامة للمواصفات والجوده﴾

١- أنشئت الهيئة المصرية العامة للتوحيد القياسى عام ١٩٥٧ بالقرار الجمهورى رقم ٢٩ لسنة ١٩٥٧ الذى نص على اعتبارها المرجع القومى المعتمد للشئون التوحيد القياسى ونص القانون رقم ٢ لسنة ١٩٥٧ على أن المواصفة لا تعتبر قياسية إلا بعد اعتمادها من الهيئة.

٢- فى عام ١٩٧٩ صدر القرار الجمهورى رقم ٣٩٢ لسنة ١٩٧٩ الذى قرر ضم مركز ضبط الجودة إلى الهيئة، وإعادة تسميتها بالهيئة المصرية العامة للتوحيد القياسى وجودة الإنتاج، وفقاً لهذا القرار فإن الهيئة تختص بالآتى :

- إعداد وإصدار المواصفات القياسية للخامات والمنتجات والخامات والأجهزة ونظم الإدارة والتوثيق والمعلومات ومتطلبات الأمن والسلامة وفترات العلاجية وأجهزة القياس.
- التفتيش الفنى والاختبار والرقابة وسحب العينات وإصدار شهادات المطابقة للمواصفات المعتمدة وشهادات المعايرة لأجهزة القياس.
- الترخيص بمنح علامة الجودة للمنتجات الصناعية وعلامات وشهادات الجودة والمطابقة المنتجات للمواصفات القياسية.
- تقديم المشورة الفنية وخدمات التدريب فى مجالات المواصفات والجودة القياس والمعايرة والاختبار والمعلومات لجميع الأطراف المعنية.
- تمثيل مصر فى أنشطة المنظمات الدولية والإقليمية العامة فى مجالات المواصفات والجودة والاختبار والمعايرة.

تقوم الهيئة بتنفيذ متطلبات واشتراطات اتفاقية العوائق الفنية على التجارة لمنظمة التجارة العالمية حيث أن الهيئة هى نقطة الاستعلام المصرية للإمداد بالمعلومات والوثائق فى مجال المواصفات وتقييم المطابقة.

٣- يدير الهيئة مجلس إدارة برئاسة وكيل أول الوزارة رئيس الهيئة، ويضم المجلس فى عضوية ممثلين عن مختلف الجهات المعنية للتوحيد القياسى وجودة الإنتاج والاختبار والمعايرة فى مصر بالإضافة إلى عدد من الأكاديميين والعلميين والخبراء والقانونيين ورجال الإعلام.

٤- يتم إعداد المواصفات القياسية من خلال لجان فنية يربو عددها على مائة لجنة يشارك فيها خبراء طبقاً للمعايير الدولية ومتخصصون من جميع الجهات المعنية ويقوم بالأمانة الفنية لها أعضاء من العاملين بالهيئة.

٥- يتم توزيع مشاريع المواصفات على قاعدة عريضة من الجهات المعنية والبلاد العربية لإبداء الملاحظات خلال فترة ستين يوماً كما تعرض هذه المشاريع على لجنة الصياغة ولجان عامة للمراجعة قبل العرض على مجلس الإدارة.

٦- تتبع الهيئة نظام الترخيص للمصانع باستخدام علامات الجودة على السلع والمنتجات المطابقة للمواصفات المصرية وذلك حماية المستهلكين وخدمة للصانعين لرفع جودة منتجاتهم. ويوجد بالهيئة مجموعة كبيرة من المعامل الحديثة لاختبار المنتجات الكيمائية ومواد البناء والتشييد والمنتجات الهندسية والغذائية ومنتجات الغزل والنسيج بالإضافة إلى معامل للقياس والمعايرة الميكانيكية والكهربائية والفيزيائية.

٧- يتوفر بالهيئة وحدة لحماية المستهلك لتتلقى شكواهم وتعمل على حلها وقد لاقت أعمال الوحدة نجاحاً كبيراً.

٨- يتوفر بالهيئة المكتبة الوحيدة فى مصر المتخصصة فى المواصفات القياسية تحتوى على أكثر من ١٣٠ ألف مواصفة دولية وأجنبية وإقليمية وعربية ومصرية.

EGYPTIAN STANDARDS

ES

ES: 789-4/ 2005

ISO 1081/1995

ENDLESS V-BELTS USET FOR MACHINES

PART : 4

VOCAPULARY AND DEFINITIONS

ICS :21.220

Arab Republic of Egypt
Egyptian Organization for Standardization and Quality

www.pdftron.com PDFSecure Demo